JUNE 2015

De Roo
Jipsingboertangerweg 99 • 9551 TN Sellingen • Tel. 0599-326273 • info@installatieburo-deroo.nl • www.installatieburo-deroo.nl

NIEUWE PLASTIC HOPPER & INLAAT:

LANDMECO HEEFT NET JE LEVEN MAKKELIJKER GEMAAKT... OPNIEUW

LANDMECO heeft een nieuwe voerhopper ontwikkeld en inlaat in samenwerking met een aantal van hun ervaren vleeskuiken houders. Kijk op https://youtu.be/0rQQBYKVaLk voor een korte film die laat zien hoe snel en gemakkelijk de nieuwe hopper is 🎬.

Het ontwerp is verbeterd in vele opzichten, maar de belangrijkste punten van verbetering zijn:

Snel en gemakkelijk te plaatsen en te demonteren, transparant, minder onderdelen, betere management, betere hygiëne, betere voerdoorstroming, meer betrouwbaar en langere levensduur.

We hebben een **kleine film** gemaakt om te laten zien hoe eenvoudig en snel de nieuwe hopper is te monteren op de voerinlaat.

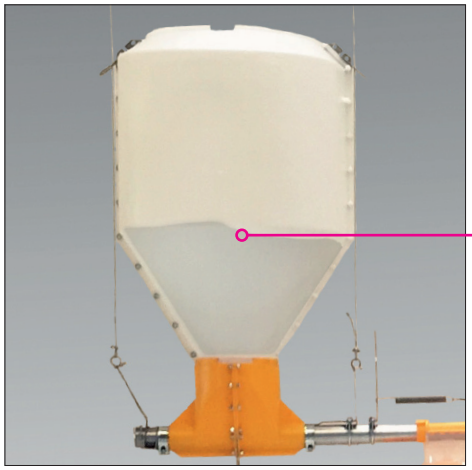

TRANSPARENTE HOPPER

=

ZICHTBARE VOERHOEVEELHEID

=

BETER MANAGEMENT

ONCE YOU GO YELLOW & BLACK YOU WILL NEVER GO BACK

LANDMECO

NIEUWE HOPPER & INLAAT

EEN KORTE LIJST VAN ALLE NIEUWE UNIEKE VOORDELEN

SMART & SIMPLE

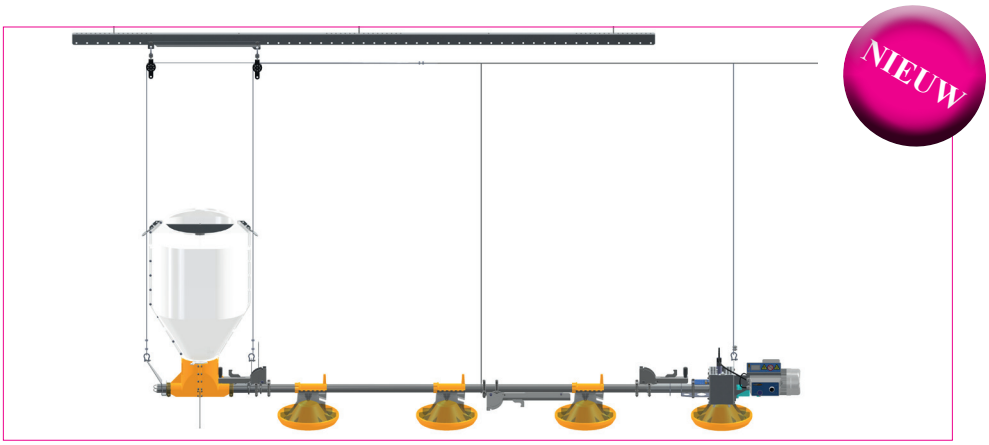

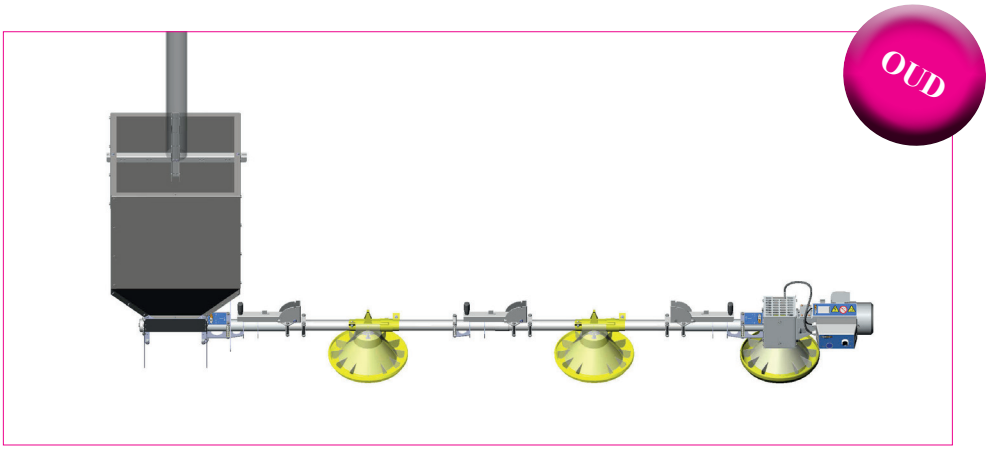

Vergeleken met de “oude” oplossing, hebben de nieuwe verbeterde hopper en inlaat de volgende unieke voordelen voor de klant:

Gemakkelijk te monteren en demonteren:
De hopper is simpel geplaatst boven op de inlaat en dan gedraaid. Daarna wordt de hopper gezekerd op deze positie door het gebruik van twee vergrendel delen, welke vooraf zijn gemonteerd op de lierdraden.

Voor het schoonmaken van de stal, een simpele draai, til de hopper op en verwijderen. Hij is zeer licht.

Lichter maar sterker materiaal:
De hopper en inlaat zijn gemaakt van PP (polypropylene plastic) waardoor het een lichtgewicht hopper is. Het materiaal verzekerd verder, dat de vorm van de hopper en de inlaat zonder twijfel behouden blijven en dat roestvorming niet voorkomt.

Semi-Transparant material:
De voerhopper is gemaakt van semi-transparant plastic, welke het heel gemakkelijk maakt om te zien of de voerhopper zonder voer staat. Zijn transparantie geeft de mogelijkheid tot een snelle controle op een makkelijke manier, welke de beste condities geeft voor een goed management.

Betere voerdoorstroming & betere hygiëne
Er zijn niet langer hoeken, waar voer zicht kan ophopen. De 60° helling van de trechter in combinatie met het gladde plastic oppervlak verbeterd de voedingstroom.

Het zelfde product zorgt verder voor een betere hygiëne. Verder is de hopper gemaakt van een semi transparant plastic,welke het makkelijker maakt om te zien of de voerhopper schoon is.

De voerhopper heeft een capaciteit van 140 liter.

DIRECT VULLEN

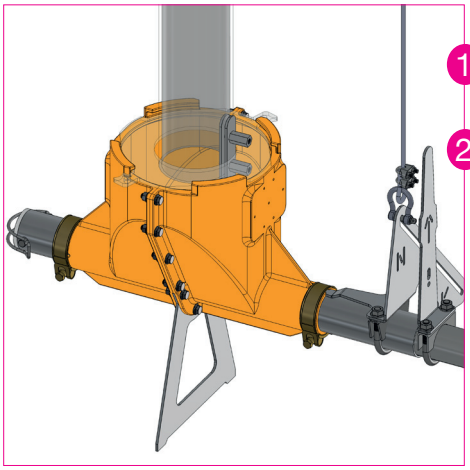

Gebruik-vriendelijk oplossing:

1. De grijze plastic lip is opgesloten in de vulpijp, gebruikmakend van de vergrendeling console.
2. Verlaag de vulpijp tot de plastic lip in de inlaat zit, en sluit dan de vergrendeling.

Werk gedaan.

Voor het schoonmaken van de stal, eenvoudig draaien en de plastic lip omhoog tillen, waarna de vulpijp zal volgen.

Werk gedaan.